LA DIVIVSION A UN CHIFFRE

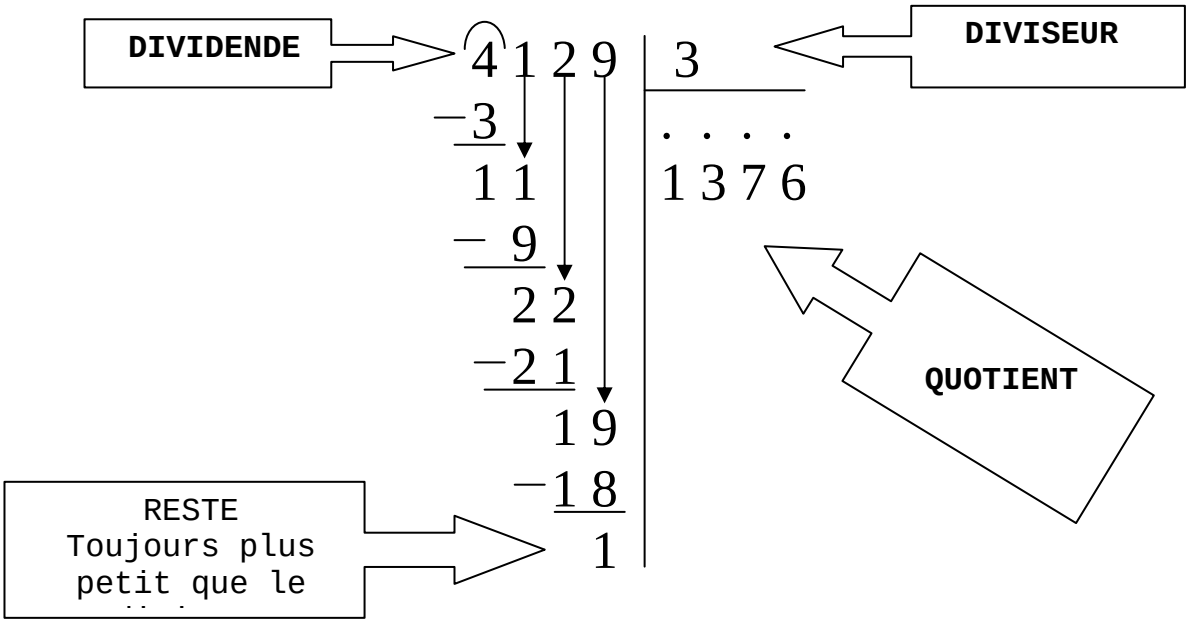

- **Je prévois le nombre de chiffre au quotient** : Je peux commencer par partager mes unités de mille puis je vais partager mes centaines, dizaines et unités. Le quotient sera donc un nombre à quatre chiffres.

- **PARTAGE DES UNITES DE MILLE** : Je cherche : « combien de fois 3 dans 4 unités de mille ? » 1 fois. 1 × 3 = 3 donc il me reste une unité de mille (4-3)

- **PARTAGE DES CENTAINES** : Il me reste 1 unité de mille, j'ai déjà 1 centaine , je partage donc 11 centaines. « Dans 11, combien de fois 3 ? » 3 fois. 3×3 = 9 donc il me reste 2 centaines. (11-9)

- **PARTAGE DES DIZAINES** : Il me reste 2 centaines, j'ai déjà 2 dizaines, je partage donc 22 dizaines. « Combien de fois 3 dans 22 ? ». 7 fois. 7 × 3 = 21 donc il me reste 1 dizaine (22-21).

- **PARTAGE DES UNITES** : Il me reste une dizaine, j'ai déjà 9 unités, je partage donc 19 unités. « Dans 19, combien de fois 3 ? ». 6 fois. 6×3 = 18 donc il me reste 1 unité (19-18).

- **Je vérifie ma division** : (1376 × 3) + 1 = 4129